SH-50 扫描引擎设计指导

2017-1-1V1.0

1、连接器接口定义

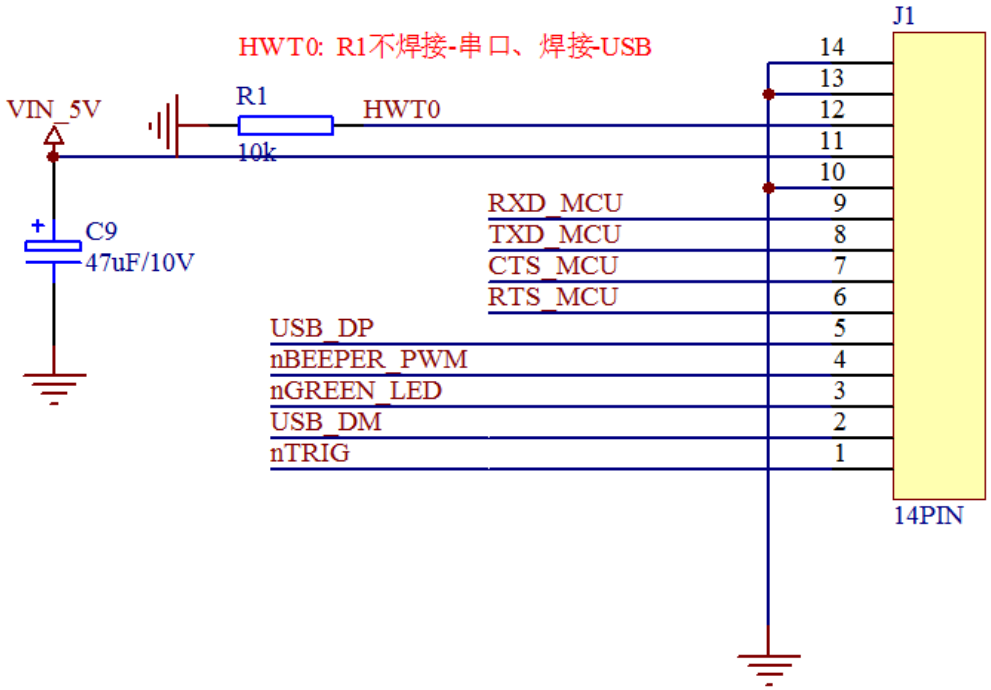

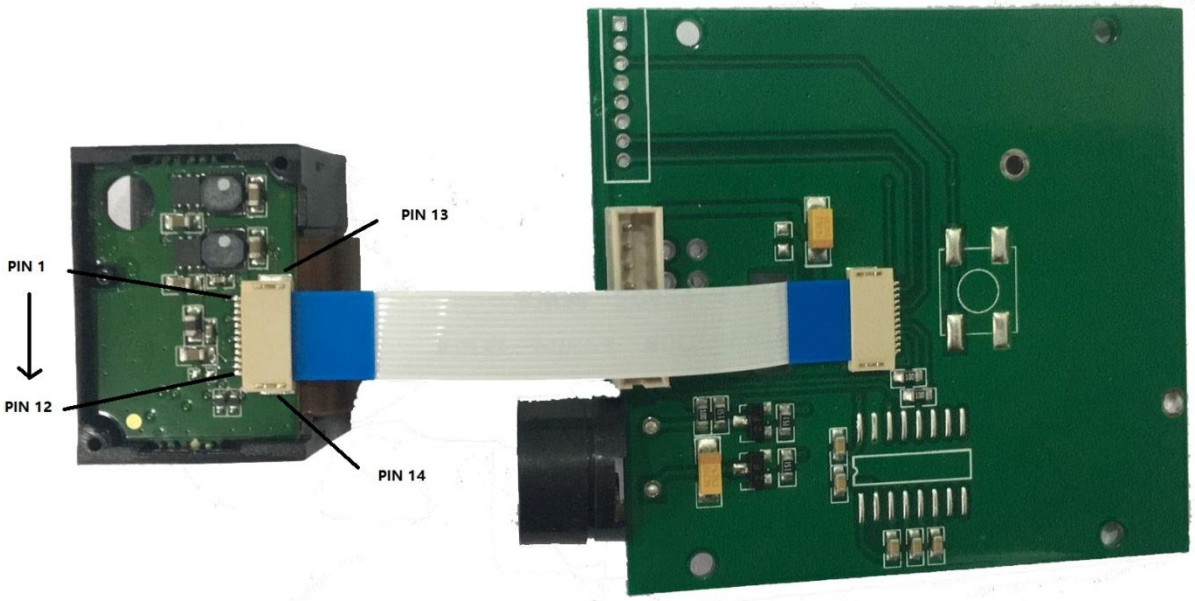

2、外围接口例子

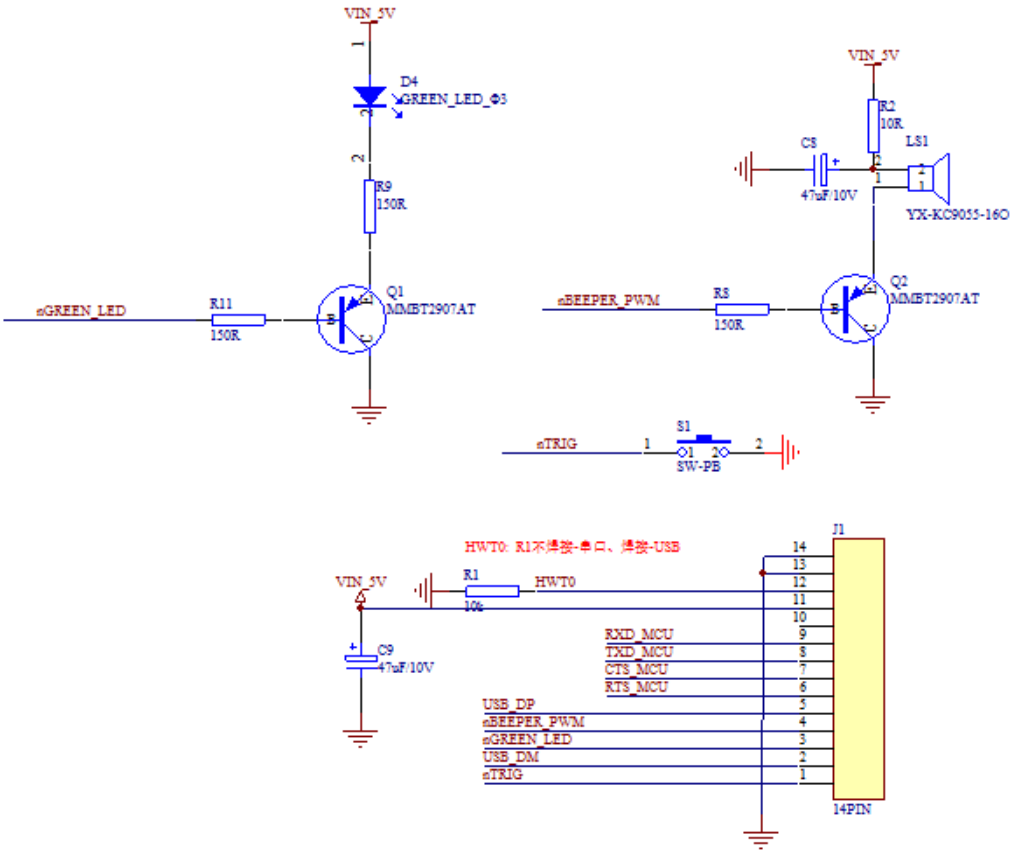
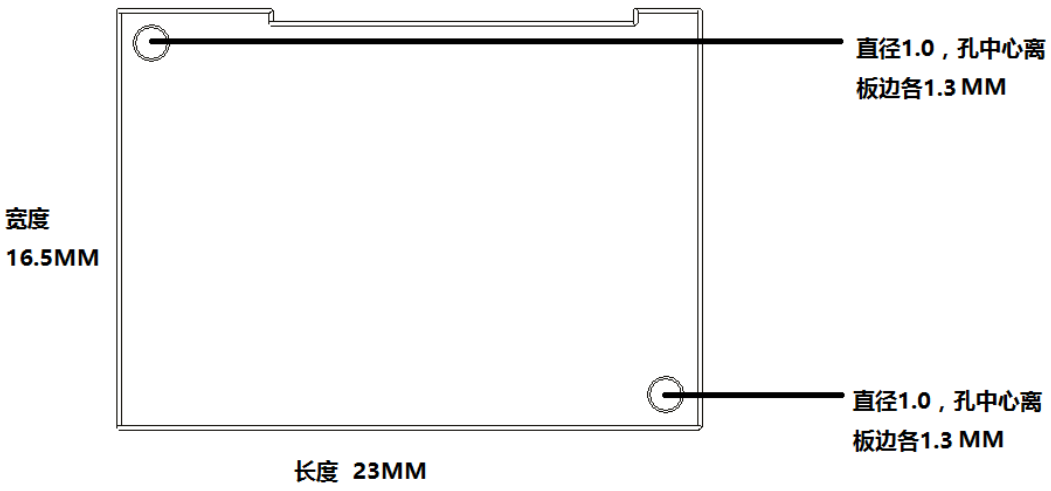
3、扫描头固定